KUUKULKIJA
NIVELTELESKOOPPIPUOMINOSTIN

SISÄ - JA ULKOKÄYTTÖ

IT100E - IT150E

VAKIOVARUSTEET

- 2WD Sähkömoottori
- Proportionaalinen MOSFET hallinta
- Samanaikainen toimintojen ohjaus (IT 150 E)
- Pysäköintijarrut hydraulisella vapautuksella
- Mekaaninen vetopyörien irtikytkentä hätätilanteissa
- Värjäämättömät joustokumirenkaat 530x175 (IT100E), 620x200 (IT150E)
- Kuoppatuet (IT 100 E)
- Akku 48V (8x6V) - 300Ah (C5)
- Akkulaturi automaattisella latausvirran katkaisijalla, 48V - 30A
- Akun ohjausjärjestelmä akuston syväpurkaussuojalla
- Akkukennojen automaattivesitys (IT 100 E)
- Akkukaapeliliitin
- 355° puomin kääntö
- Työkorin automaatinen vaaitus
- Työkorin hyraulinen kääntö
- Ylikuormitusanturi työkorissa
- Kallistusmittari hälytysäänellä ja liikkeen pysäytyksellä
- Nostosylinterin LHCS-venttiili (Load holding-control-safety)
- Manuaalinen hätälaskuyksikkö
- Liikkeiden hallinta alhaalta sekä työkorista
- Äänimerkki, tuntimittari, huomiomajakka
- Työkorissa 230V kaapelivalmius
- CE – EN280 merkitty

OPTIOT

- 230V kaapeli varustettuna pistokkeella, pistorasialla ja turvakytkimellä
- Työvalot
- Paineilma työkorille
- Akkukennojen automaattivesitys (IT 150 E)
- Huoltovapaa geeliakku

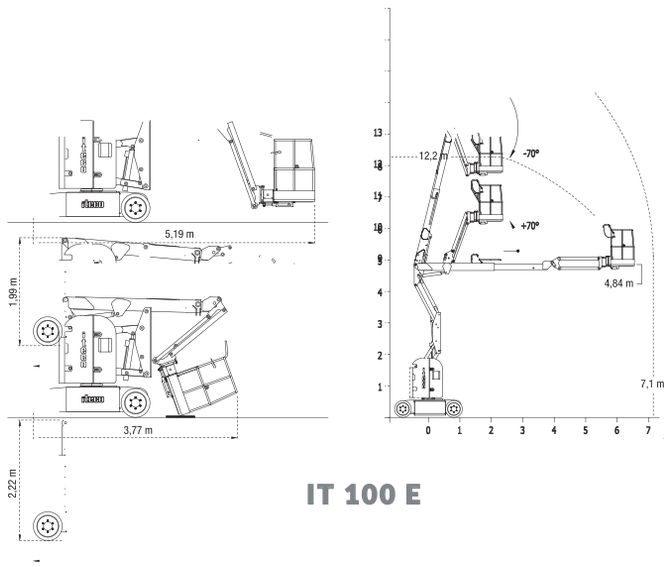

IT 100 E

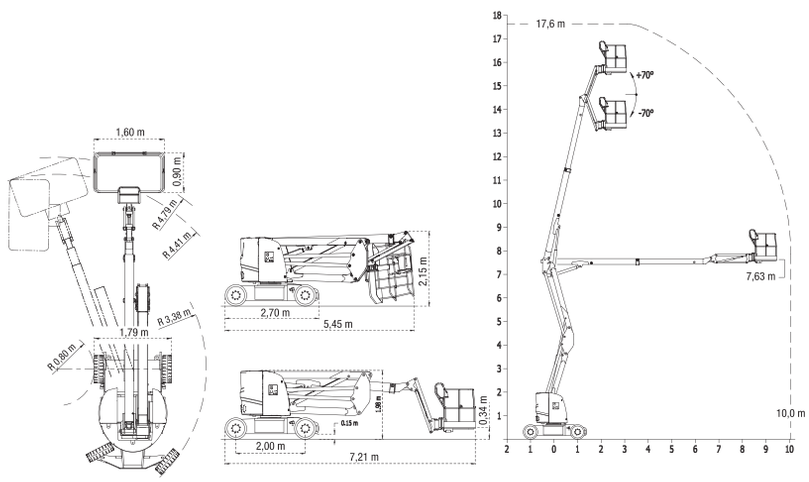

IT 150 E

Ohjausyksikkö IT 150 E

12,2 m
Työkorkeus

IT 100 E

17,6 m
Työkorkeus

IT 150 E

		IT 100 E	IT 150 E
Työskentelykorkeus	mm	12200	17600
Työkorin korkeus	mm	10200	15600
Kokonaisleveys	mm	1200	1790
Työkorin mitat	mm	1170 x 750	1600 x 900
Nostopuomin kääntyvyys		355°	355°
Työkorin kääntyvyys		140°	140°
Työkorin vaaitus, tasapainoitus		Automaattinen	Automaattinen
Kantavuus	kg	220	220
Hallinta, ohjaus		Proportionaalisesti diagnostiikalla	Proportionaalisesti diagnostiikalla
Peräylitys		nolla	nolla
Akku, jännite	V	48	48
Akku, kapasiteetti	Ah	300 (C5)	300 (C5)
Max ajonopeus	Km/h	4	4
Ajonopeus työkori ylhäällä	Km/h	0,6	0,6
Renkaat	mm	530 x 175	620 x 220
Paino	kg	6840	7900
Mäennousukyky		25%	20%
Kääntösäde - sisäinen	m	1,7	0,8
Kääntösäde - ulkoinen	m	3,5	4,79 (4,41)

Kalustomestarit Suomi Oy
Tykistökatu 4, 20520 Turku

puhelin: **050 590 8899**
email: **myynti@kalustomestarit.fi**